TRANSPORT LOGISTYKA

fluiconnecto®
by manuli®

Układ hydrauliczny

Połączenia hydrauliczne

przewody hydrauliczne wysokociśnieniowe

- jakość Manuli = większa trwałość w oplocie plecionym i spiralnym
- znakowanie unikalnym kodem identyfikacyjnym = zamawiaj kopię przewodu po kodzie

przewody z tworzyw termoplastycznych

- szerokie zastosowanie mediów roboczych
- wysokie ciśnienia przy kompaktowej budowie

multizłącza panelowe

- możliwość konfigurowania kilku szybkozłączy w jednym bloku

szybkozłącza grzybkowe, suchoodcinające

- ponad 25 rodzin produktów Manuli
- powłoka cynkowa Cr3+
- wzmacniane elementy wewnętrzne
- wersja suchoodcinająca zapobiega utracie oleju przy rozłączeniu

szybkozłącza skręcane typu TRUCK

- szybkozłącza skręcane dedykowane do naczep
- motylek ułatwia ręczne rozkręcenie nawet w wypadku ciśnienia pozostałego w układzie

zaślepki i uszczelnienia szybkozłączy

- zaślepki z miękkiego tworzywa zabezpieczające szybkozłącze gdy nie jest połączone

rury precyzyjne

- gięcie wg. wybranej specyfikacji
- dostępne wersje z ocynkiem i ze stali nierdzewnej

uchwyty do rur

- dostępne w wielu wersjach i materiałach wykonania

nierdzewne listwy montażowe uchwytów

pierścienie zacinające Bite-ring

adaptery

osłony na przewody

prowadzenie przewodów

opaski skręcane

manometry

kołnierze hydrauliczne

powered by

manuli HYDRAULICS | WIKA | PH | BENTELER
Rexroth Bosch Group | CASAPPA | NORMA | oesse

Układ hydrauliczny

Elementy układu

pompy zębate, tłoczkowe

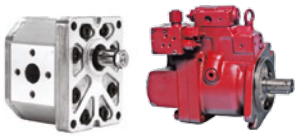

- szeroki zakres pomp renomowanych producentów
- szeroki zakres dostępnych konfiguracji
- regeneracja pomp

silniki

- szeroki zakres silników renomowanych producentów
- szeroki zakres dostępnych konfiguracji
- regeneracja silników

orbitrole

- pompy wspomagania skrętu
- zamienniki produktów Danfoss

pompy ręczne

- awaryjne zasilenie układu hydraulicznego
- wersje ze zbiornikami lub bez
- do siłowników jednostronnego lub obustronnego działania

przystawki odbioru mocy (PTO)

- dobieramy przystawki do większości produkowanych samochodów ciężarowych i skrzyń biegów

zasilacze hydrauliczne power pack

- wykonywane na zamówienie
- w dowolnej konfiguracji
- napięcia 12, 24, 230V
- z zaworami sterującymi lub bez

rozdzielacze

- wszystkie typy sterowania (ręczne, mechaniczne, hydrauliczne, pneumatyczne, elektromagnetyczne, elektrohydrauliczne)
- także wykonanie wg. specyfikacji

zawory zdalnego sterowania

- joysticki jednosekcyjne
- joysticki wielosekcyjne
- joysticki krzyżowe
- pedały sterujące

zawory gniazdowe (nabojowe)

zawory dławiące i zwrotne

zawory hamujące

zawory kulowe

zamki hydrauliczne

elektrozawory

siłowniki

zawory przeciw pękaniu węży

powered by

VICKERS | DUPLOMATIC OLEODINAMICA | PIUSI | PONAR silesia

HYDRAFORCE | MARZOCCHI POMPE | atos | Comatrol

Hamulce i przesył

Hamulce hydrauliczne

pedały i dźwignie hydrauliczne

- hydrauliczne, elektryczne
- różne konfiguracje zaworów

hamulce wielotarczowe

- dostępne wersje z piastą koła

zawory hamulców postojowych

- do zastosowania w przypadku hamulców postojowych

wzmacniacze

- wzmocnienie sygnału hydraulicznego

Hamulce pneumatyczne

złącza proste, kątowe, korpusy

- Raufoss, Sirit, Camozzi

przewody zasilania powietrza TEKALAN

- HTR AB zgodne z normami DIN 74324 / DIN 73378 / ISO 7628

szybkozłącza

- różne rodzaje połączeń
- wersje z filtrem w obudowie

zbiorniki powietrza stal & alu

- wersje standardowe oraz wykonywane na zamówienie

Pneumatyka

przewody spiralne PUR

siłowniki, zawory

złącza oraz szybkozłącza

przygotowanie powietrza

Węże techniczne

węże

złącza

zawory

sprężarki do betonu

powered by

MICO | Raufoss COUPLINGS | PNEUMAX | CAMOZZI

SIRIT AIR BRAKE FITTINGS | ZEC | RECTUS | FESTO

Smarowanie i filtracja oleju

Filtracja oleju

filtry i wkłady filtracyjne

- dobieramy kompletne filtry
- oferujemy renomowane zamienniki i oryginały

czujniki / wskaźniki poziomu oleju

- wersje optyczne z termometrem
- wersje elektryczne

zbiorniki olejowe

- aluminiowe lub stalowe
- standardowe lub pod indywidualne zamówienie
- uzbrojone lub nieuzbrojone

korki wlewowe

- wersje z filtracją lub bez filtracji
- wlewowo-napowietrzające
- montaż gwintowany lub kołnierzowy

Centralne smarowanie

pompa

- napędzana elektrycznie, pneumatycznie lub hydraulicznie
- gotowe komplety z zasobnikiem

przewody poliamidowe i termoplastyczne

- zgodne z normą DIN 1283
- do podawania smaru przy niskim i wysokim ciśnieniu

rury i połączenia ze stali nierdzewnej

- ze stali nierdzewnej i węglowej z ocynkiem lub bez ocynku
- zgodne z normą DIN 2353

pierścienie zacinające Bite-ring

- ze stali nierdzewnej i węglowej
- zgodne z normą DIN 2353

rozdzielacze, połączenia

czujniki, kontrolery

ręczne pompy i smarownice

dysze & dozowniki

Akcesoria

absorbenty oleju & czyściwa

chemia przemysłowa & BHP

oleje hydrauliczne

narzędzia

powered by

ORLEN OIL | BERNER | LOCTITE | Beta

GRACO | SOFIMA FILTERS | MP FILTRI | HYDAC

Dlaczego warto z nami współpracować

oferujemy:

- połączenia hydrauliczne
- elementy układu hydraulicznego
- elementy układu hamulcowego
- pneumatykę
- węże przesyłowe
- centralne smarowanie
- chemię, narzędzia, oleje

KOMPLEKSOWY DOSTAWCA

- Punkty Serwisowe blisko Ciebie
- Serwis Mobilny 24H
- zatowarowanie dedykowane
- dowóz towaru
- znakowanie przewodów indywidualnymi kodami
- wsparcie techniczne
- projektowanie układów
- produkty kompletowane i pakowane w zestawy

DOGODNE FORMY WSPÓŁPRACY

Twoja korzyść:

OSZCZĘDZAJ
CZAS

oferujemy:

- wąż + końcówka + zakucie
  tablica zakuć
  system manuli HYDRAULICS
- powtarzalność produkcji przewodów dzięki systemowi Manuli
- przewody testowane na 2mln cykli
- 70 lat doświadczenia w podnoszeniu jakości
- referencje liderów branży

JAKOŚĆ PRODUCENTA MANULI HYDRAULICS

- zabezpieczenia przewodów hydraulicznych
- osłony i podwiesia przewodów
- ciśnieniowe testowanie przewodów hydraulicznych
- czyszczenie przewodów

BEZPIECZNE PRZEWODY

Twoja korzyść:

UNIKAJ
AWARII

KORZYŚCI DLA ***PRODUCENTÓW***

1. **Powtarzalność** produkcji przewodów dzięki systemowi Manuli
2. **Projektowanie** układów
3. **Znakowanie** przewodów indywidualnymi kodami
4. **Testowanie** ciśnieniowe
5. **Czyszczenie** przewodów
6. **Produkty kompletowane** i pakowane w zestawy ułatwiające montaż

Rozwiązania dedykowane

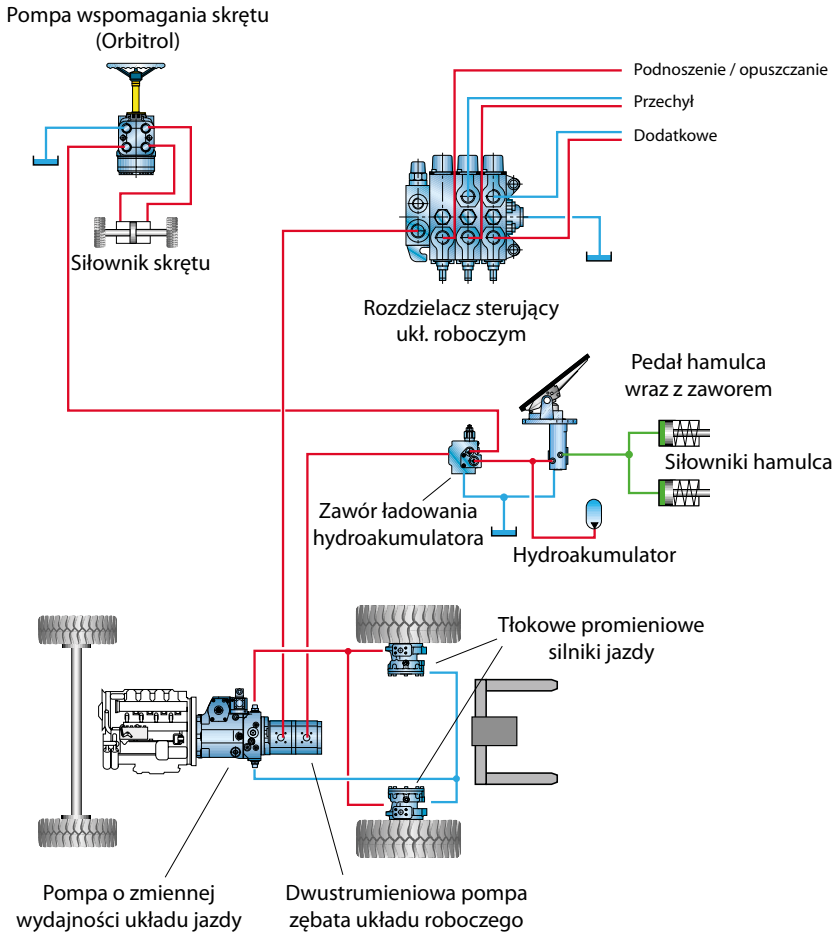

Usługi dedykowane

Wymiana przewodów

Prewencja inspekcja, rekomendacje

Produkcja złączy na zamówienie

Znakowanie przewodów kodami indywidualnymi

Projektowanie układów

Gięcie rur stalowych

Filtracja olejów w maszynach

Regeneracja siłowników hydraulicznych

Regeneracja pomp i innych elementów układu

Całodobowy serwis

Dostawa do Twojej firmy

Utylizacja elementów hydraulicznych

Doradztwo techniczne

Testy i czyszczenie przewodów

Skład konsygnacyjny

O ofertę pytaj

Twojego opiekuna Fluiconnecto

Sieć sprzedaży

MADE IN POLAND

Mysłowice Punkt Serwisowy
ul. Brzezińska 50
Tel: (32) 318 31 54
Kom: +48 696 090 342
myslowice@fluiconnecto.pl

Tychy Punkt Serwisowy
ul. Metalowa 3
Tel: (32) 720 53 98
Kom: +48 660 435 996
tychy@fluiconnecto.pl

Gliwice Punkt Serwisowy
ul. Łabędzka 31
Tel: (32) 270 70 05
Kom: +48 660 436 034
gliwice@fluiconnecto.pl

Częstochowa Punkt Serwisowy
ul. Wilsona 30/32 budynek E1
Tel: (34) 366 84 90
Kom: +48 668 112 447
czestochowa@fluiconnecto.pl

Wrocław Punkt Serwisowy
ul. Międzyleska 4
Tel: (71) 793 04 75
Kom: +48 606 829 773
wroclaw@fluiconnecto.pl

Lublin Punkt Serwisowy
ul. Energetyków 39
Tel: (81) 441 80 42
Kom: +48 696 046 158
lublin@fluiconnecto.pl

Poznań Punkt Serwisowy
ul. Smoluchowskiego 7
Tel: (61) 861 59 00
Kom: +48 660 665 990
poznan@fluiconnecto.pl

Łódź Punkt Serwisowy
ul. Wieniawskiego 1/3
Tel: (42) 684 82 70
Kom: +48 795 160 692
lodz@fluiconnecto.pl

Kraków Punkt Serwisowy
strefa przemysłowa Podgórze
Tel: +48 604 150 058
krakow@fluiconnecto.pl

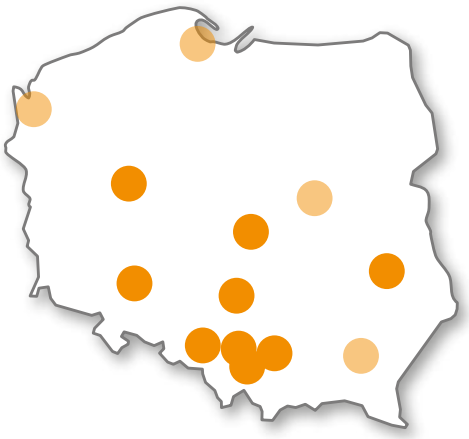

Centrala
Manuli Fluiconnecto Sp. z o.o.
ul. Brzezińska 50
41-404 Mysłowice
Tel: (32) 222 01 35
hq@fluiconnecto.pl

SOS SERWIS MOBILNY

667 37 0000

całodobowa linia obsługi serwisu mobilnego